技术规格书
Technical Specifications

M8
全自动视觉印刷机
Fully Automatic Visual Printer

RESET
TART/STOP
POWER
LIGHT
POWER

M8全自动视觉印刷机主要应用于mini LED，服务器，智能手机，能完美满足01005,0.25Pich等密间距，高精度要求工艺。

M8 fully automatic visual printing machine is mainly used for mini LED, servers, and smartphones,
Can perfectly meet the process requirements of 01005,0.25Pich with equal spacing and high precision.

M8

全自动视觉印刷机 Fully Automatic Visual Printer

技术参数 Technical Parameter

网框尺寸 Screen Frames	
最小尺寸 Min Size	520×400mm
最大尺寸 Max Size	850×850mm
厚度 Thickness	20-40mm
钢网定位方式 Stencil Position Mode	自动Y方向定位 Automatic Y-direction positioning
PCB板参数 PCB Board Parameters	
最小尺寸 PCB Min Size	50×50mm
最大尺寸 PCB Max Size	650×610mm
厚度 PCB Thickness	0.4~6mm
翘曲量 PCB Warpage	<1%
PCB板边缘间隙 PCB Board Edge Clearance	2.5mm
过板高度 Board Height	30mm超出特制项pin
传送高度 Transport Height	900±40mm
传送方向 Transport Direction	左-右；右-左；同进同出 Left-Right；Right-Left；In and out the same
运输速度 Transport Speed	分段控制，1500mm/s(Max) Segment control, 1500mm/s(Max)
运输方式 Transport Mode	一段式运输轨道 One section transportation track
PCB支撑方式 PCB Support System	磁性顶针 Magnetic Pin
	等高块 Support Block
	可自动调节平台高度 Automatically adjustable platform height
最大PCB板重量 Maximum PCB Board Weight	7kg
印刷参数 Printing Parameters	
印刷速度 Printing Speed	10-200mm/sec
印刷压力 Printing Pressure	0.5-25kg
印刷模式 Printing Mode	单或双刮刀印刷 Single or double squeegee printing
脱模距离 Release Distance	0-20mm
脱模速度 Release Speed	0-20mm/sec

M8

全自动视觉印刷机 Fully Automatic Visual Printer

脱模方式 Snap-Mode	分三段脱模 Three stage demolding
刮刀类型 Squeegee Type	胶刮刀/钢刮刀（角度45° /55° /60° ） Rubber squeegee/Steel squeegee (Angle 45° /55° /60°)
印刷精度 Printing Accuracy	
重复定位精度 Repeat Position Accuracy	±0.01mm
印刷精度 Printing Accuracy	±0.025mm
印刷周期(不含清洗) Cycle Time(Excluding Cleaning)	8s
印刷周期(含清洗) Cycle Time(Including Cleaning)	16s
换线时间 Changeover Time	5Min
清洗参数 Cleaning Parameters	
清洗方式 Cleaning Method	喷淋式清洗系统 Spraying cleaning system
	干擦、湿擦、真空三种模式 Dry wipe, wet wipe, vacuum three modes
清洗行程 Cleaning Stroke	依据PCB板长宽自动生成 Automatic generation
清洗位置 Cleaning Position	后置清洗 Post cleaning
清洗速度 Cleaning Speed	10~200mm/sec
清洗液用量 Cleaning Fluid Consumption	自动生成，手动可调 Auto&Manually adjustable
清洗纸用量 Cleaning Paper Consumption	自动生成，手动可调 Auto&Manually adjustable
影像参数 Image Parameters	
影像视域 CCD FOV	10*8mm
相机类型 Camera Type	130万像素数字相机 1.30 megapixel digital camera
摄像系统 Camera System	几何匹配、上下成像视觉 Geometric matching, up and down imaging vision
取像CT(流光) Camera Cycle Time	150ms
基准点类型 Fiducial Mark Types	标准形状基准点 Standard Fiducial Mark Shape
	□方形，○圆形，△三角形，◇菱形，＋十字形、焊盘、开孔 □square, ○circle, △ triangle,◇ diamond shaped，＋ ten cross, welding, opening
	焊盘、异形、开孔 Pad、profile、hole
Mark尺寸 Mark size	0.1~6mm
防呆点数量 Stay Away Number	Max：1pcs
Mark数量 Mark Number	Max：4pcs
2D检测 2D Detection	检测少锡/漏印/连锡 Detect low tin/missing print/continuous tin

M8

全自动视觉印刷机 Fully Automatic Visual Printer

功能配置 Function Configuration	
安全控制 Safely Control	开门停机，异常报警 Door open to stop, abnormal alarm
智能UI Smart UI	全新界面，快捷键操作 Brand new interface, shortcut key operation
权限设定 Permission Setting	可自由设定，对操作员、技术员、工程师设定权限划分 It can be freely set, and the authority division of operators, technicians and engineers can be set
标配版MES系统 Standard MES System	定制化输出工业4.0方案，可记录SOP及设备开放数据，进行上传 Customized output of Industry 4.0 solutions, can record SOP and equipment open data, and upload
温湿度检测（选项） Temperature and Humidity Detection(option)	实时显示设备室内温湿度 Real time display of indoor temperature and humidity of equipment
SPI联机（选项） SPI Connection(option)	自动补偿偏位及检测少锡自动清洁钢网 Automatic compensation for offset and detection of less tin Automatic cleaning of steel mesh
自动加锡（选项） Automatic Tinning(option)	灌装500g通用型自动加锡（单罐） Filling 500g universal automatic tinning (single can)
钢网检测系统（选项） Steel Mesh Detection System(option)	实实检测钢网堵孔，自动反馈报警 Real detection of steel mesh blockage, automatic feedback alarm
自动点胶系统（选项） Automatic Dispensing System(option)	可以自动点红胶，助焊膏。 Can automatically apply red glue and solder paste.
串联 In Series	两台设备串联印刷，提高产能 Two machines are printed in tandem to increase productivity
设备参数 Equipment Parameters	
使用空气 Air Required	4-6Kgf/cm²
耗气量 Air Consumption	约5L/min
工作环境温度 Working Temperature	-20℃~45℃
工作环境湿度 Working Environment Humidity	30%~60%
电源 Power Input	AC：220±10%，50/60HZ 3KW
控制方法 Control Method	PC Control
机器重量 Machine Weight	Approx：1200Kg
机器外形尺寸 Machine Dimensions	1330(L) x 1545(W) x 1500(H)mm

M8

全自动视觉印刷机 Fully Automatic Visual Printer

外观尺寸图 Appearance Size Chart

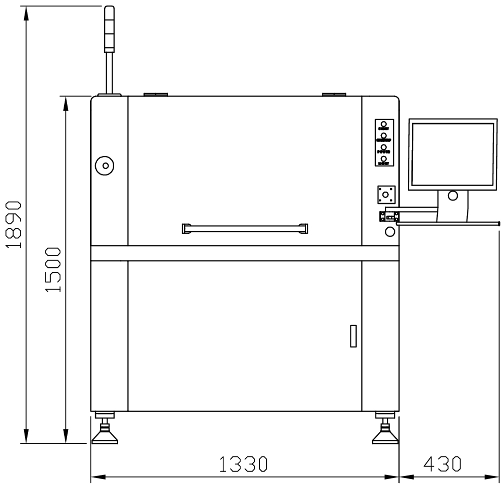

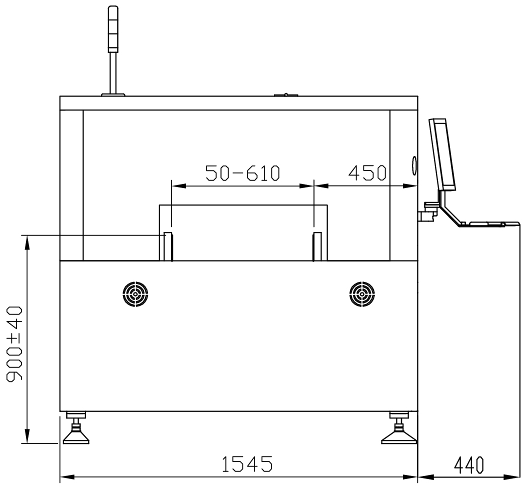

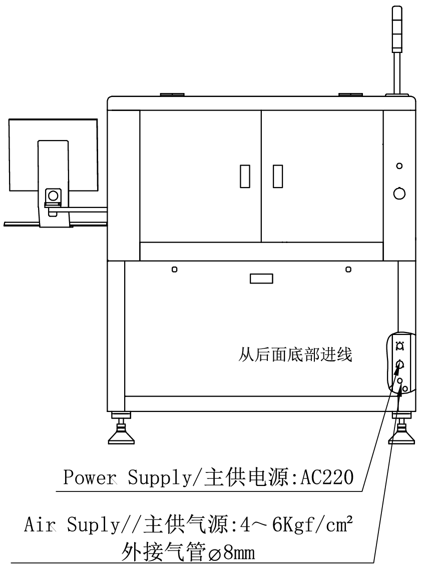

安装设备现场配套 Installation equipment on-site matching

机器重量 Machine Weight	1200Kg
主供电源 Main Power Supply	AC:220±10v；50/60Hz，3KW 具有稳定电流、电源 with stable current and power supply
□ □ □ Ground Wire	设备需单独拉接地线接地 The equipment needs to be grounded separately by pulling a grounding wire
插头类型 Plug Type	英制SS145（13A） English SS145 (13A)
主供气源 Main Air Supply Source	稳定气压，4.0-6gf/cm²工业气源，气管直经8mm / Stable air pressure, 4.0-6gf/cm² industrial gas source, with a straight airway diameter of 8mm

设备使用环境 Equipment usage environment

工作环境温度 Working Temperature	-20℃~45℃
工作环境湿度 Working Environment Humidity	30%~60%
静电防护 Electrostatic Protection	ESD接地静电防护 ESD grounding electrostatic protection